ARUN MICROELECTRONICS LTD

PV ピラニ ゲージヘッド

AML社イオンゲージコントローラ用ピラニゲージヘッド

ピラニゲージは加熱されたフィラメント上の残留ガス分子の冷却効果を検出します。残留ガスへの熱伝導率は圧力に関係しておりフィラメントの電気抵抗に変化を及ぼし､又は一定の温度で維持するために必要な電力量に変化を及ぼします｡フィラメントは通常ブリッジ回路内部に結線されます。

特　長

- 適応真空範囲: 1 バールから 1 x 10^{-3} ミリバール.
- AML ピラニゲージヘッドは安定化された電圧ブリッジ回路にて使用するようにできていますので、それによりフィラメントの温度や、フィラメントの浸食率を下げ、高圧による汚染を低減します。
- AML社の NGC / PGC シリーズ或いは他社相当品と再校正無しで互換性が取れます。
- ３ｍリード線とコネクター付
- 延長ケーブルは校正には影響しません。
- 取り付け姿勢は自由
- 200°C でのベーキング可能版もあります。
- RoHS 指令準拠

仕　様

	PVU3	PVB3
計測原理	ピラニにより熱伝導率の測定	
計測レンジ	200mbar から 1 x 10^{-3}mbarまで　（1 x 10^{-3}mbar = 1 パスカル (Pa) ）	
最高操作温度	+45°C	
最高ベーキング温度	100°C	200°C
フィラメント材質	タングステン	
取り付け姿勢	任意方向 (工場検査時は垂直方向)	
保護等級	IP40	
真空フランジ	KF16	CF16
重量	120g	130g
ケーブル長	3 m	
真空に接する材質	ステンレススチール, ガラス, タングステン	

外形寸法図

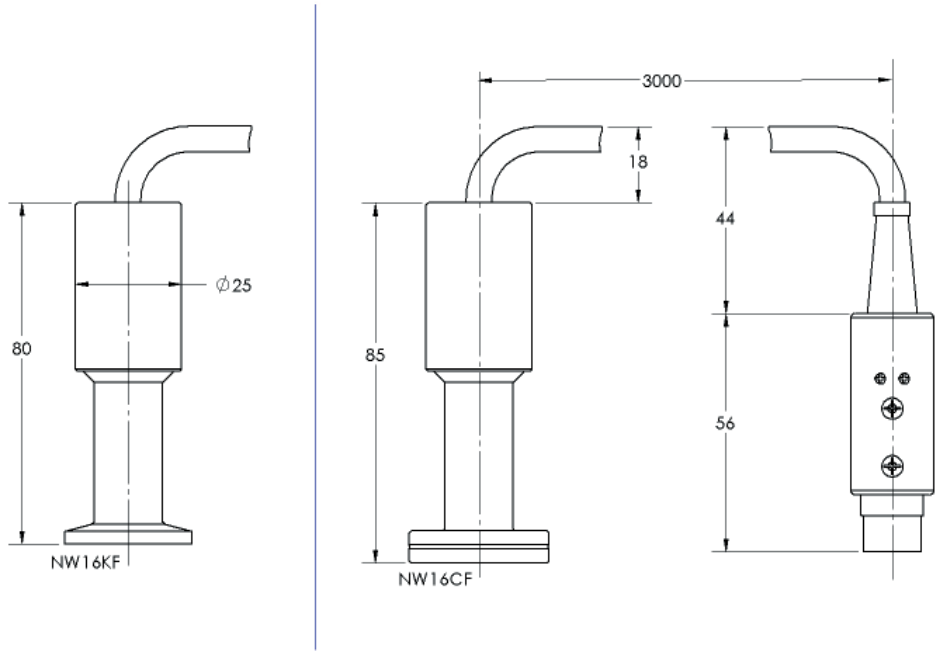

ご発注情報

発注コード	
PVU3	ピラニゲージ、 ベーキング不可、フランジ　NW16KF
PVB3	ピラニゲージ、ベーキング可, フランジ　NW16CF
PVX10	ピラニ延長リード線, ベーキング不可, 10 m

テクノロジーリンク株式会社
TECHNOLOGYLINK,LTD.
〒171-0022 東京都豊島区南池袋 3-18-35
OK ビル 2 階
Tel: 03-5924-6750　Fax:03-5924-6751
E-mail: sales@technology-l.com
URL: http://www.technology-link.jp

AML pursues a policy of continuous improvement and re-serves the right to make detail changes to specifications without consultation. E and OE.